Evolved Experience

Mandrini per Macchine a CNC
Chucks line for CNC Machines

Mandrini per Macchine a CNC
Chucks line for CNC Machines

Mandrini ISO-30 — P 239
Chucks ISO-30

Mandrini HSK — P 247
Chucks HSK

Mandrini attacco cilindrico — P 255
Chucks with cylindrical shank

Mandrini attacco conico — P 257
Chucks with conical shank

Pinze elastiche — P 259
Spring collets

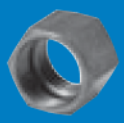

Dadi per serragio mandrino — P 263
Spindle locking nuts

Mandrino attacco ISO-30 porta-pinze ER32 su macchine a CNC.
Chuck ISO-30 for collects ER32 on CNC machines.
Mandrin ISO-30 pour pinces ER32 pour CNC machines.
Spannfutter ISO-30 für Spannzangen ER32 für CNC Maschinen.
Mandril portapinzas ER32 con mango ISO-30 para máquinas CNC.

3501

Att.	ID nr. DX	ID nr. SX
ISO-30	3501**001**	3501**002**
ISO-30 + PIATTELLO	3501**011**	3501**012**

Per macchine MORBIDELLI - SCM
For MORBIDELLI - SCM machines

N.B.: Il mandrino viene fornito senza pinza.
ATTENTION: The chuck is supplied without collet.

Caratteristiche
Mandrino di precisione, permette di ridurre al minimo le tolleranze di concentricità.
Su richiesta con piattello di supporto Ø69-86-106-126 per macchine con porta-utensili STC.

Characteristics
High precision chuck that allows the reduction of tollerances.
On request it is supplied with support Ø69-86-106-126 on machines with toolholder STC.

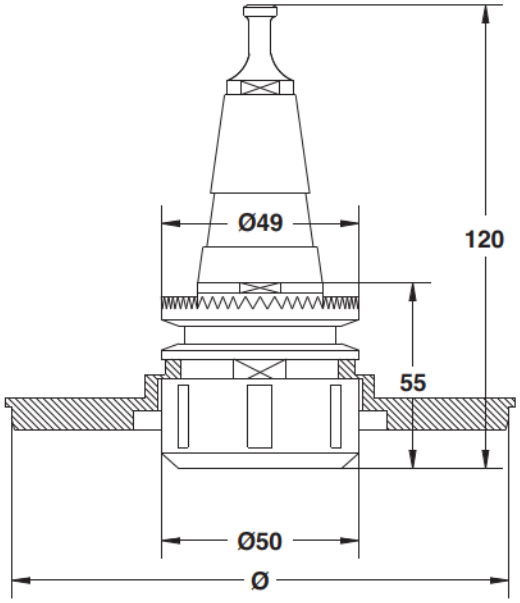

RICAMBI

	GHIERA	TIRANTE	PINZA
ID nr. DX	9,65x12x1,5	12x12x1,5	3519
ID nr. SX	3523**002**	-	-

3502

Mandrino attacco ISO-30 porta-pinze GRS25 (ØMax-25) su macchine a CNC.
Chuck ISO-30 for collects GRS25 (ØMax-25) on CNC machines.
Mandrin ISO-30 pour pinces GRS25 (ØMax-25) pour CNC machines.
Spannfutter ISO-30 für Spannzangen GRS25 (ØMax-25) für CNC Maschinen.
Mandril portapinzas GRS25 (ØMáx-25) con mango ISO-30 para máquinas CNC.

Att.	ID nr. DX
ISO-30	3502**001**

Per macchine MORBIDELLI - SCM
For MORBIDELLI - SCM machines

N.B.: Il mandrino viene fornito senza pinza.
ATTENTION: The chuck is supplied without collet.

Caratteristiche
Mandrino di precisione, permette di ridurre al minimo le tolleranze di concentricità.

Characteristics
High precision chuck that allows the reduction of tollerances.

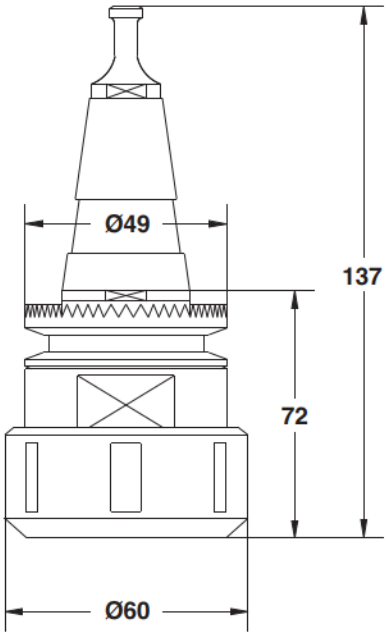

RICAMBI

	GHIERA	TIRANTE	PINZA
ID nr. DX	3525**001**	3527**004**	3521

Mandrino attacco ISO-30 porta-pinze ER32 su macchine a CNC.
Chuck ISO-30 for collects ER32 on CNC machines.
Mandrin ISO-30 pour pinces ER32 pour CNC machines.
Spannfutter ISO-30 für Spannzangen ER32 für CNC Maschinen.
Mandril portapinzas ER32 con mango ISO-30 para máquinas CNC.

3503

Att.	L	LT	ID nr. DX	ID nr. SX
ISO-30	42	116,5	3503**001**	3503**002**
ISO-30	63	139	3503**003**	3503**004**

Per macchine ALBERTI-BIESSE-BULLERI-BUSELLATO-CMS-MASTERWOOD (motori HSD/G.C.)
For machines ALBERTI-BIESSE-BULLERI-BUSELLATO-CMS-MASTERWOOD (HSD/G.C. motors)

N.B.: Il mandrino viene fornito senza pinza.
ATTENTION: The chuck is supplied without collet.

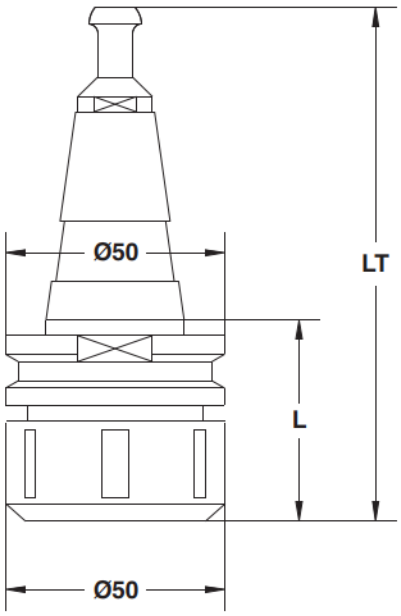

Caratteristiche
Mandrino di precisione, permette di ridurre al minimo le tolleranze di concentricità.
Sostituendo il tirante, il mandrino può essere montato su diversi tipi di macchine.

Characteristics
High precision chuck that allows the reduction of tollerances.
Changing the terminal pin, the chuck can be put on different kinds of machines.

RICAMBI

	GHIERA	TIRANTE	PINZA
ID nr. DX	3523**001**	3527	3519
ID nr. SX	3523**002**	-	-

3529

Mandrino attacco ISO-30 porta-pinze ER32 su macchine a CNC.
Chuck ISO-30 for collects ER32 on CNC machines.
Mandrin ISO-30 pour pinces ER32 pour CNC machines.
Spannfutter ISO-30 für Spannzangen ER32 für CNC Maschinen.
Mandril portapinzas ER32 con mango ISO-30 para máquinas CNC.

Att.	L	LT	ID nr. DX	ID nr. SX
ISO-30	63	110,8	3529**001**	3529**002**

Per macchine UNITEAM-ESSETEAM
For machines UNITEAM-ESSETEAM

Caratteristiche
Mandrino di precisione, permette di ridurre al minimo le tolleranze di concentricità.
Sostituendo il tirante, il mandrino può essere montato su diversi tipi di macchine.

Characteristics
High precision chuck that allows the reduction of tollerances.
Changing the terminal pin, the chuck can be put on different kinds of machines.

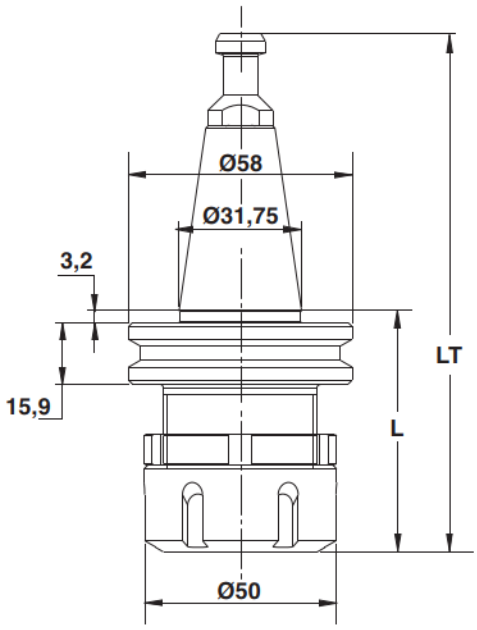

RICAMBI

	GHIERA	TIRANTE	PINZA
ID nr. DX	3523**001**	3527**003**	3519
ID nr. SX	3523**002**	-	-

Mandrino attacco ISO-30 porta pinze ER40 (ØMax-25) su macchine a CNC.
Chuck with shank ISO-30 for collects ER40 (ØMax-25) on CNC machines.
Mandrin avec attaque ISO-30 pour pinces ER40 (ØMax-25) pour CNC machines.
Spannfutter ISO-30 für Spannzangen ER40 (ØMax-25) für CNC Maschinen.
Mandril portapinzas ER40 (ØMáx-25) con mango ISO-30 para máquinas CNC.

3504

Att.	ID nr. DX	ID nr. SX
ISO-30	3504**001**	3504**002**

Per macchine ALBERTI-BIESSE-BULLERI-CMS-MASTERWOOD (motori HSD/G.C.)
For machines ALBERTI-BIESSE-BULLERI-CMS-MASTERWOOD (HSD/G.C. motors)

N.B.: Il mandrino viene fornito senza pinza.
ATTENTION: The chuck is supplied without collet.

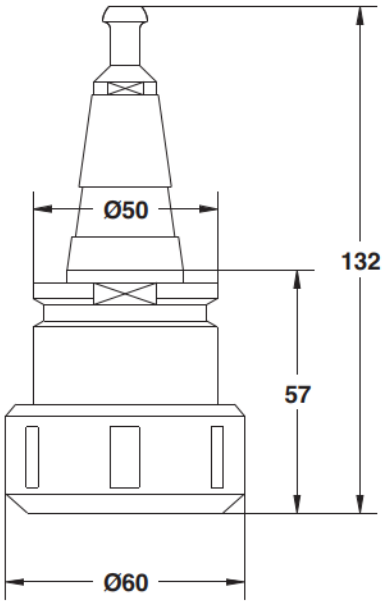

Caratteristiche
Mandrino di precisione, permette di ridurre al minimo le tolleranze di concentricità.
Sostituendo il tirante, il mandrino può essere montato su diversi tipi di macchine.

Characteristics
High precision chuck that allows the reduction of tollerances.
Changing the terminal pin, the chuck can be put on different kinds of machines.

RICAMBI

	GHIERA	TIRANTE	PINZA
ID nr. DX	3524**001**	3527	3520
ID nr. SX	3524**002**	-	-

3530

Mandrino attacco ISO-30 porta-pinze ER40 (ØMax-25) su macchine a CNC.
Chuck with shank ISO-30 for collects ER40 (ØMax-25) on CNC machines.
Mandrin avec attaque ISO-30 pour pinces ER40 (ØMax-25) pour CNC machines.
Spannfutter ISO-30 für Spannzangen ER40 (ØMax-25) für CNC Maschinen.
Mandril portapinzas ER40 (ØMáx-25) con mango ISO-30 para máquinas CNC.

Att.	L	LT	ID nr. DX	ID nr. SX
ISO-30	65	112,8	3530**001**	3530**002**

Per macchine UNITEAM - ESSETEAM
For machines UNITEAM - ESSETEAM

Caratteristiche
Mandrino di precisione, permette di ridurre al minimo le tolleranze di concentricità.
Sostituendo il tirante, il mandrino può essere montato su diversi tipi di macchine.

Characteristics
High precision chuck that allows the reduction of tollerances.
Changing the terminal pin, the chuck can be put on different kinds of machines.

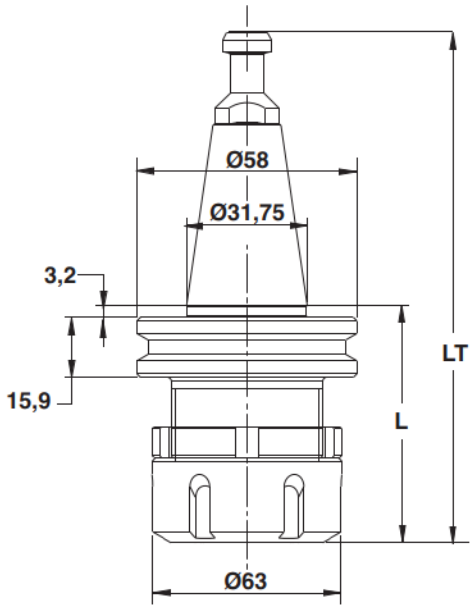

RICAMBI

	GHIERA	TIRANTE	PINZA
ID nr. DX	3524**001**	3527**003**	3520
ID nr. SX	3524**002**	-	-

Mandrino attacco ISO-30 con adattatore CM2 su macchine a CNC.
Chuck with shank ISO-30 with adapter CM2 on CNC machines.
Mandrin avec attaque ISO-30 avec adapteur CM2 sur CNC machines.
Spannfutter ISO-30 mit Anpassungsgerät CM2 für CNC Maschinen.
Mandril con mango ISO-30 y ajuste CM2 para máquinas CNC.

3507

Att.	MACCHINA	ID nr
ISO-30	Morbidelli - SCM	3507**001**

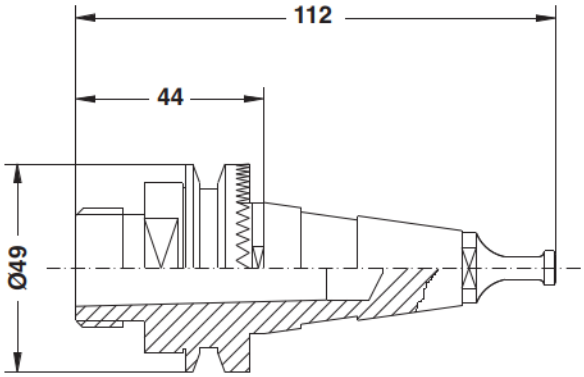

Att.	MACCHINA	ID nr
ISO-30	Alberti - Biesse - Bulleri - Busellato Cosmec - IMA - Masterwood	3507**002**

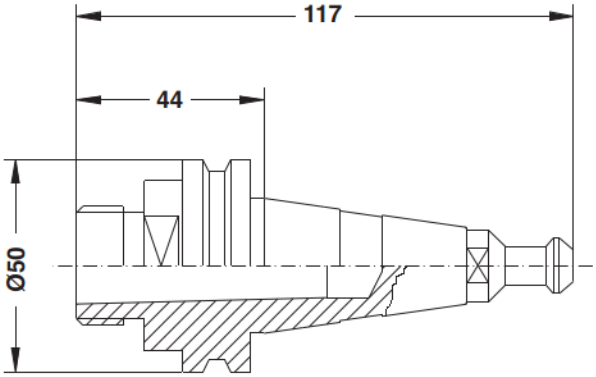

Caratteristiche
Mandrino di precisione, permette di ridurre al minimo le tolleranze di concentricità.
Sostituendo il tirante, il mandrino può essere montato su diversi tipi di macchine.

Characteristics
High precision chuck that allows the reduction of tollerances.
Changing the terminal pin, the chuck can be put on different kinds of machines.

RICAMBI

PER ART. 3507001		
	MACCHINA	ID nr.
TIRANTE	Morbidelli - SCM	3527**004**

PER ART. 3507002		
	MACCHINA	ID nr.
TIRANTE	Alberti - Biesse Bulleri - Busellato - Cosmec IMA - Masterwood	3527**001÷3**

3508

Mandrino attacco ISO-30 con albero porta-frese su macchine a CNC.
Chuck with shank ISO-30 carrying drill for CNC machines.
Mandrin avec attaque ISO-30 porte-fraises pour CNC machines.
Spannfutter ISO-30 Fräsdorn für CNC Maschinen.
Mandril con eje portafresas y con mango ISO-30 para máquinas CNC.

Att.	MACCHINA	D	L	ID nr.
ISO-30	Morbidelli - SCM	Max-30	70	3508**005**
ISO-30		Max-30	80	3508**006**
ISO-30		Max-30	100	3508**001**
ISO-30		Max-35	70	3508**007**
ISO-30		Max-35	80	3508**008**
ISO-30		Max-35	100	3508**002**

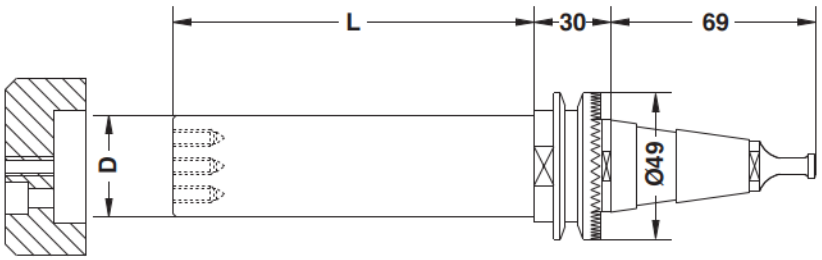

Caratteristiche
Mandrino di precisione, permette di ridurre al minimo le tolleranze di concentricità.
Sostituendo il tirante, il mandrino può essere montato su diversi tipi di macchine.

Characteristics
High precision chuck that allows the reduction of tollerances.
Changing the terminal pin, the chuck can be put on different kinds of machines.

Att.	MACCHINA	D	L	ID nr.
ISO-30	Alberti - Biesse - Bulleri Busellato - Cosmec - IMA Masterwood	Max-30	70	3508**009**
ISO-30		Max-30	80	3508**010**
ISO-30		Max-30	100	3508**003**
ISO-30		Max-35	70	3508**011**
ISO-30		Max-35	80	3508**012**
ISO-30		Max-35	100	3508**004**

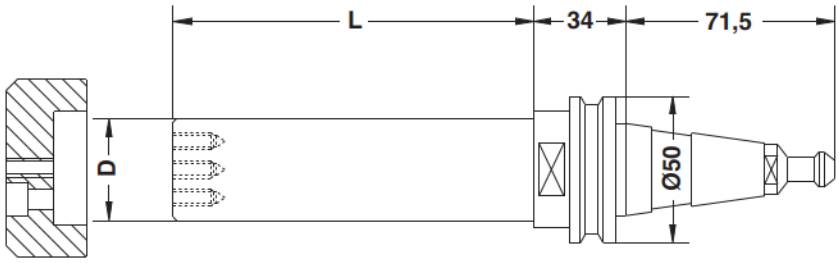

RICAMBI

PER ART. 3508001		
	MACCHINA	ID nr.
TIRANTE	Morbidelli - SCM	3527**004**

PER ART. 3508002		
	MACCHINA	ID nr.
TIRANTE	Alberti - Biesse Bulleri - Busellato - Cosmec IMA - Masterwood	3527**001÷3**

Mandrino "HYDRO" attacco HSK-63F su macchine a CNC.
Chuck "HYDRO" with shank HSK-63F on CNC machines.
Mandrin "HYDRO" avec attaque HSK-63F pour CNC machines.
Spannfutter "HYDRO" mit Verbindung HSK-63 für CNC Maschinen.
Mandril "HYDRO" con mango HSK-63 para máquinas CNC.

3540

D1	D2	D3	L1	L2	L3	P	ID nr.
20	40	50	55	73	99	52	3540**001**
25	45	50	59	77	103	56	3540**002**

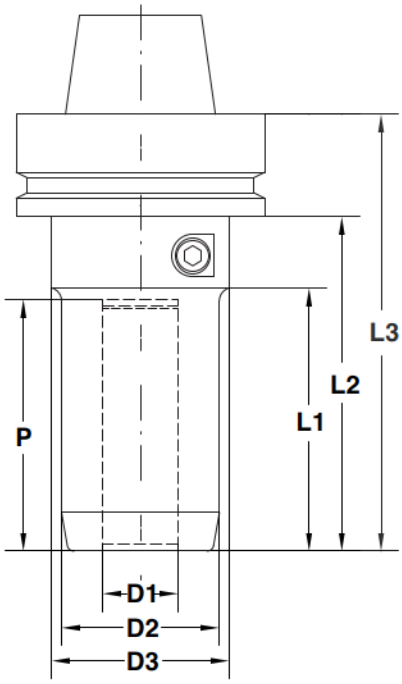

Caratteristiche
Mandrino di precisione con attacco HSK-63F, velocizza e facilita il cambio degli utensili.

Characteristics
High precision chuck with shank HSK-63F, quick and easy tool changes.

3509

Mandrino attacco HSK-63 porta-pinze ER32 su macchine a CNC.
Chuck with shank HSK-63 for collects ER32 on CNC machines.
Mandrin avec attaque HSK-63 pour pinces ER32 pour CNC machines.
Spannfutter mit Verbindung HSK-63 für Zange ER32 für CNC Maschinen.
Mandril portapinzas ER32 con mango HSK-63 para máquinas CNC.

Att.	D1	ID nr. DX	ID nr. SX
HSK-F-63	38	3509**001**	3509**002**
HSK-F-63	48	3509**001**	3509**002**

Caratteristiche
Mandrino di precisione, permette di ridurre al minimo le tolleranze di concentricità.

Characteristics
High precision chuck that allows the reduction of tollerances.

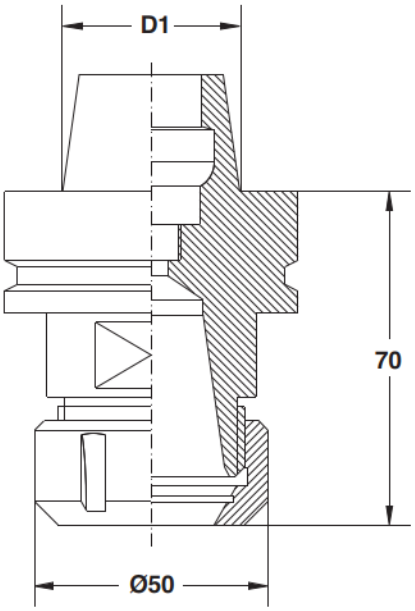

RICAMBI

	GHIERA	PINZA
ID nr. DX	3523**001**	3519
ID nr. SX	3523**002**	-

Mandrino attacco HSK porta-pinze ER32 su macchine a CNC.
Chuck with shank HSK for collects ER32 on CNC machines.
Mandrin avec attaque HSK pour pinces ER32 sur CNC machines.
Spannfutter mit Verbindung HSK für Zange ER32 für CNC Maschinen.
Mandril portapinzas ER32 con mango HSK para máquinas CNC.

3531

Att.	D1	ID nr. DX	ID nr. SX
HSK	43	3531**001**	3531**002**

HSK - Per macchine CMS
HSK - For machines CMS

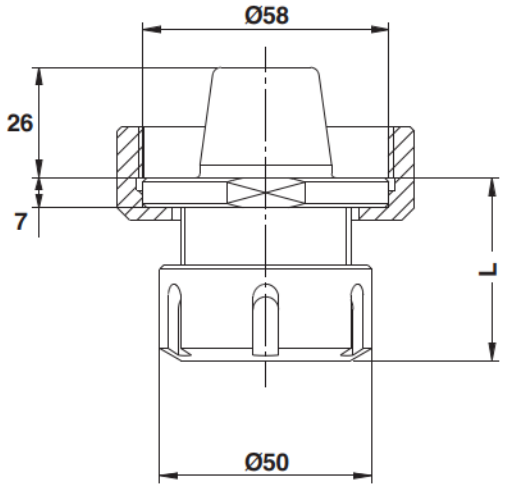

Caratteristiche
Mandrino di precisione, permette di ridurre al minimo le tolleranze di concentricità.

Characteristics
High precision chuck that allows the reduction of tollerances.

RICAMBI

	GHIERA	PINZA
ID nr. DX	3524**001**	3519
ID nr. SX	3524**002**	-

3510

Mandrino attacco HSK-63 porta-pinze ER40 su macchine a CNC.
Chuck with shank HSK-63 for collects ER40 on CNC machines.
Mandrin avec attaque HSK-63 pour pinces ER40 pour CNC machines.
Spannfutter mit Verbindung HSK-63 für Zange ER40 für CNC Maschinen.
Mandril portapinzas ER40 con mango HSK-63 para máquinas CNC.

Att.	D1	ID nr. DX	ID nr. SX
HSK-F-63	38	3510**001**	3510**003**
HSK-E-63	48	3510**002**	3510**004**

Caratteristiche
Mandrino di precisione, permette di ridurre al minimo le tolleranze di concentricità.

Characteristics
High precision chuck that allows the reduction of tollerances.

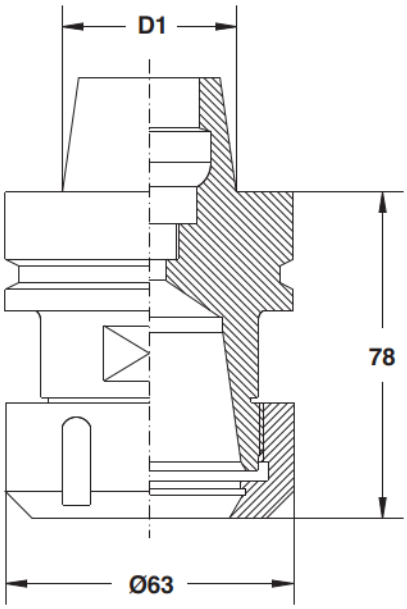

RICAMBI

	GHIERA	PINZA
ID nr. DX	3524**001**	3520
ID nr. SX	3524**002**	-

Mandrino attacco HSK porta-pinze ER40 su macchine a CNC.
Chuck with shank HSK for collects ER40 on CNC machines.
Mandrin avec attaque HSK pour pinces ER40 pour CNC machines.
Spannfutter mit Verbindung HSK für Zange ER40 für CNC Maschinen.
Mandril portapinzas ER40 con mango HSK para máquinas CNC.

3532

Att.	D1	ID nr. DX	ID nr. SX
HSK	60	3532**001**	3532**002**

HSK - Per macchine CMS
HSK - For machines CMS

Caratteristiche
Mandrino di precisione, permette di ridurre al minimo le tolleranze di concentricità.

Characteristics
High precision chuck that allows the reduction of tollerances.

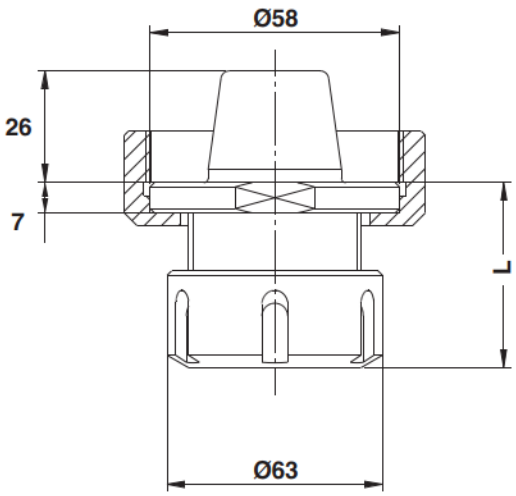

RICAMBI

	GHIERA	PINZA
ID nr. DX	3524**001**	3520
ID nr. SX	3524**002**	-

3511

Mandrino attacco HSK-63 con albero porta-frese su macchine a CNC.
Chuck with shank HSK-63 carrying drill for CNC machines.
Mandrin avec attaque HSK-63 porte-fraises pour CNC machines.
Spannfutter mit Verbindung HSK-63 Fräsdorn für CNC Maschinen.
Mandril con eje portafresas y con mango HSK-63 para máquinas CNC.

Att.	D1	D	L1	L	ID nr.
HSK-F-63	38	30	33	70	3511**005**
HSK-F-63	38	30	33	80	3511**006**
HSK-F-63	38	30	33	100	3511**001**
HSK-F-63	38	35	33	70	3511**007**
HSK-F-63	38	35	33	80	3511**008**
HSK-F-63	38	35	33	100	3511**002**
HSK-E-63	48	30	42	70	3511**009**
HSK-E-63	48	30	42	80	3511**010**
HSK-E-63	48	30	42	100	3511**003**
HSK-E-63	48	35	42	70	3511**011**
HSK-E-63	48	35	42	80	3511**012**
HSK-E-63	48	35	42	100	3511**004**

Caratteristiche
Mandrino di precisione, permette di ridurre al minimo le tolleranze di concentricità.

Characteristics
High precision chuck that allows the reduction of tollerances.

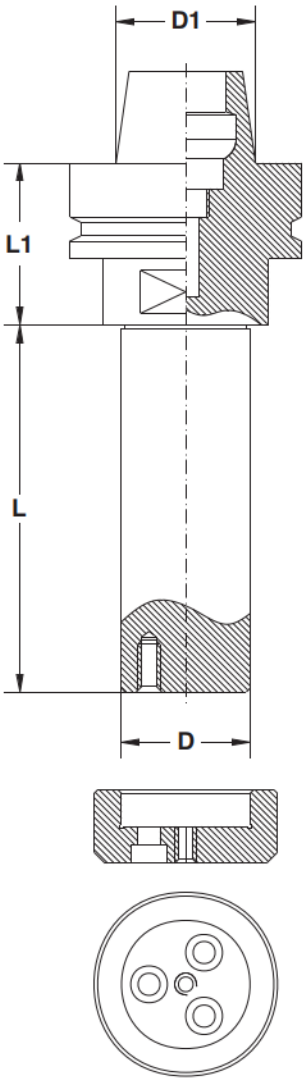

Mandrino attacco HSK con albero porta-frese su macchine a CNC.
Chuck with shank HSK carrying drill for CNC machines.
Mandrin avec attaque HSK porte-fraises pour CNC machines.
Spannfutter HSK Fräsdorn für CNC Maschinen.
Mandril con eje portafresas y con mango HSK para máquinas CNC.

3533

Att.	D	L	ID nr.
HSK	30	70	3533**001**
HSK	30	80	3533**002**
HSK	30	100	3533**003**
HSK	35	70	3533**004**
HSK	35	80	3533**005**
HSK	35	100	3533**006**

HSK - Per macchine CMS
HSK - For machines CMS

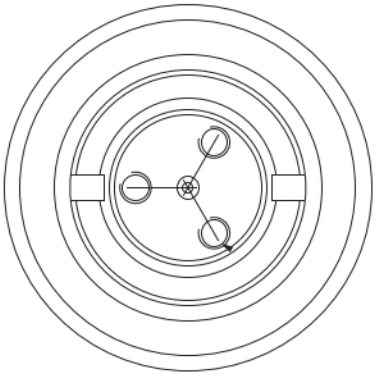

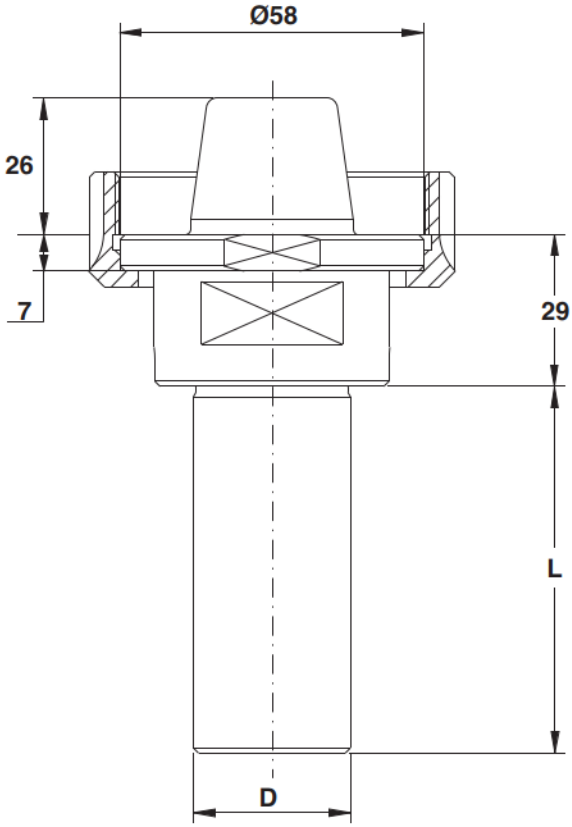

Caratteristiche
Mandrino di precisione, permette di ridurre al minimo le tolleranze di concentricità.

Characteristics
High precision chuck that allows the reduction of tollerances.

3541

Mandrino attacco HSK-63E con albero porta-frese su macchine Weinig.
Chuck with shank HSK-63E carrying drill for Weinig machines.
Mandrin avec attaque HSK-63E porte-fraises pour Weinig machines.
Spannfutter HSK-63E Fräsdorn für Weinig Maschinen.
Mandril con eje portafresas y con mango HSK-63E para máquinas Weinig.

D1	D2	D	L	ID nr.
80	48	30	60	3541**001**
80	48	30	80	3541**002**
80	48	30	100	3541**003**
80	48	30	130	3541**004**
80	48	30	150	3541**005**
80	48	30	180	3541**006**
80	48	30	200	3541**007**
80	48	30	230	3541**008**
80	48	30	240	3541**009**
80	48	35	80	3541**010**
80	48	35	100	3541**011**
80	48	35	120	3541**012**
80	48	35	150	3541**013**
80	48	35	200	3541**014**
80	48	40	60	3541**015**
80	48	40	80	3541**016**
80	48	40	100	3541**017**
80	48	40	150	3541**018**
80	48	40	180	3541**019**
80	48	40	200	3541**020**
80	48	40	240	3541**021**

Caratteristiche
Mandrino di precisione con attacco HSK-63E per macchine Weinig, permette di ridurre al minimo le tolleranze di concentricita

Characteristics
High precision chuck with shank HSK-63E, for Weinig machines, that allows the reduction of tollerances.

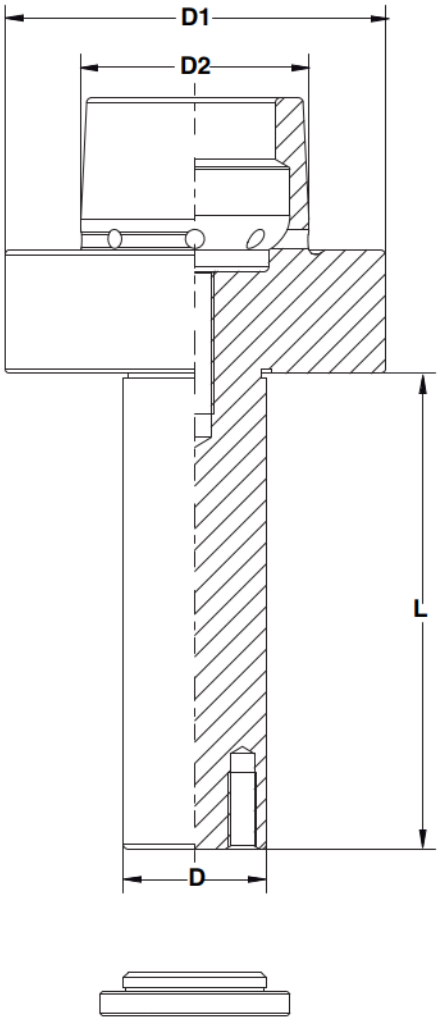

Mandrino con attacco Ø25x55 porta-pinze ER32 per sistema "PS LEUCO".
Chuck with shank Ø25x55 for collect ER32 for "PS LEUCO" system.
Mandrin avec attaque Ø25x55 pour pinces ER32 pour "PS LEUCO" système.
Sindle mit Verbindung Ø25x55 für Zangen ER32 für "PS LEUCO" System.
Mandril portapinzas ER32 con mango Ø25x55 para el sistema "PS LEUCO".

3512

Att.	ID nr. DX
Ø25	3512**001**

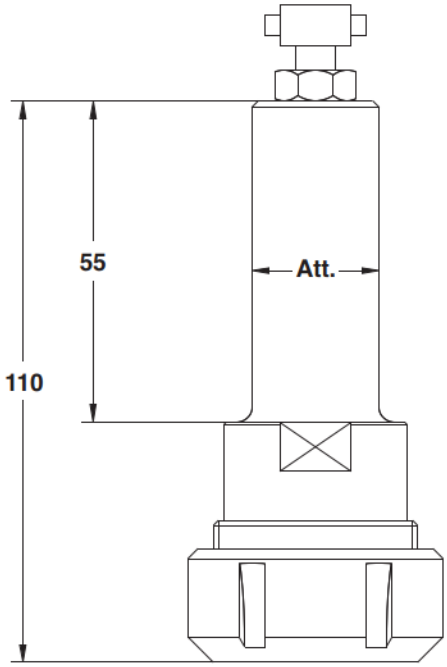

Caratteristiche
Mandrino di precisione, permette di ridurre al minimo le tolleranze di concentricità.

Characteristics
High precision chuck that allows the reduction of tollerances.

RICAMBI

	GHIERA	PINZA
ID nr. DX	3523**001**	3519

3513

Mandrino con attacco cilindro porta-frese per pantografo.
Chuck with cylindrical shank for pantograph.
Mandrin avec attaque cylindrique pour pantograph.
Spannfutter mit zylinder Verbindungsstück für Pantoghraph.
Mandril con mango cilíndrico portafresas para fresadora.

D1	D	L	LT	ID nr. DX
20	20	50	110	3513**001**
20	30	60	120	3513**002**
25	20	50	115	3513**003**
25	30	60	125	3513**004**

Caratteristiche
Per macchine a controllo numerico CNC e non.
Viene fornito completo di vite di serraggio a testa svasata.

Characteristics
Suitable for CNC machines and not.
It is supplied with clamping screws.

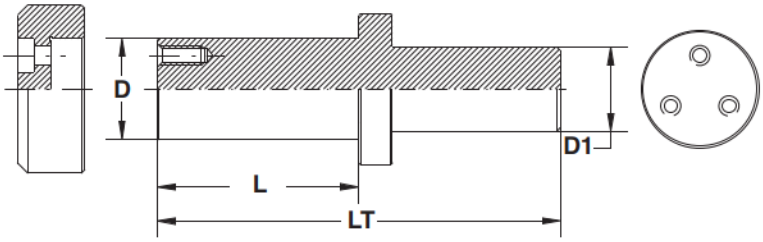

3514

Mandrino con attacco cilindro porta-lame per pantografo.
Chuck with cylindrical shank for pantograph.
Mandrin avec attaque cylindrique pour pantograph.
Spannfutter mit zylinder Verbindungsstück für Pantoghraph.
Mandril con mango cilíndrico portasierras para fresadora.

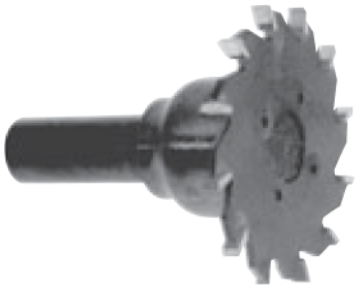

D1	D	LT	ID nr.
20	20	90	3514**001**

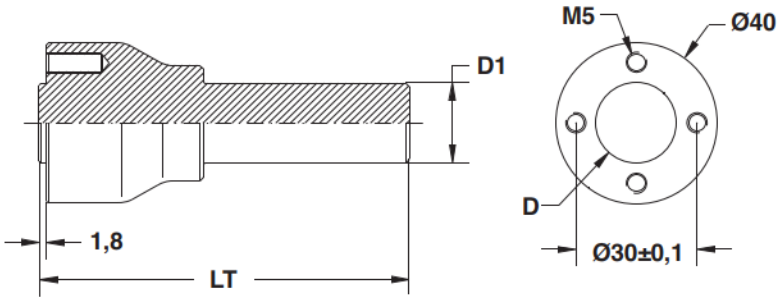

Caratteristiche
Per macchine a controllo numerico CNC e non.
Viene fornito completo di N°4 viti di serraggio a testa svasata.

Characteristics
Suitable for CNC machines and not.
It is supplied with N°4 clamping screws.

RICAMBI

D	S	d	Z	ID nr.
		Vedi cod. 6043		

Mandrino centrico porta-pinze con attacco CM2 per pantografo.
Chuck with CM2 shank for pantograph.
Mandrin avec attaque CM2 pour pantograph.
Spannfutter mit CM2 Verbindungsstück für Pantograph.
Mandril concéntrico portapinzas con mango CM2 para fresadora.

3515

Att.	ID nr. DX	ID nr. SX
CM2	3515**001**	3515**002**

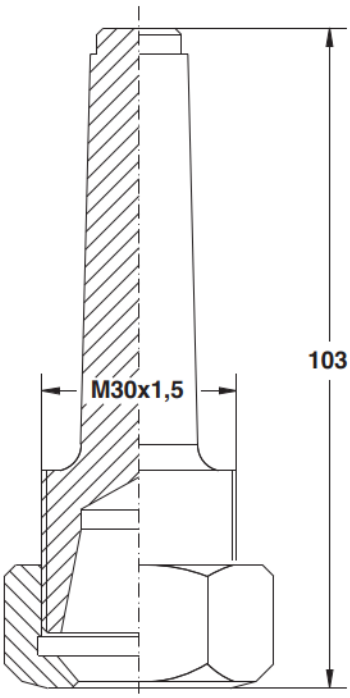

Caratteristiche
Per macchine a controllo numerico CNC e non.
Il mandrino viene fornito completo di dado stringi-pinza.

Characteristics
Suitable for CNC machines and not.
The chuck is supplied with nut.

RICAMBI

	GHIERA	PINZA
ID nr. DX	3522**001**	3518
ID nr. SX	3522**002**	-

3516

Mandrino con attacco CM2 porta-pinze ER32 per pantografo.
Chuck for collects ER32 with CM2 shank for pantograph.
Mandrin avec pinces ER32 attaque CM2 pour pantograph.
Spannfutter mit CM2 Verbindungsstück ER32 für Pantograph.
Mandril portapinzas ER32 con mango CM2 para fresadora.

Att.	ID nr. DX	ID nr. SX
CM2	3516**001**	3516**002**

Caratteristiche
Per macchine a controllo numerico CNC e non.
Il mandrino viene fornito completo di dado stringi-pinza.

Characteristics
Suitable for CNC machines and not.
The chuck is supplied with nut.

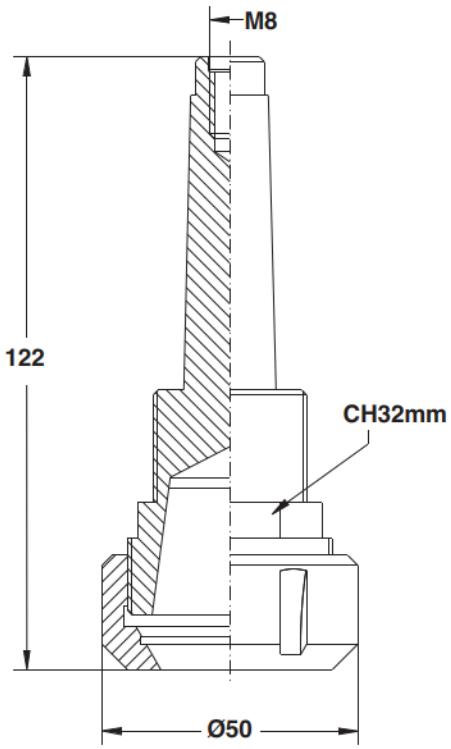

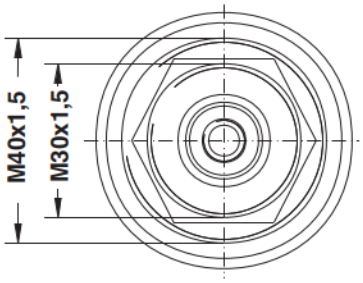

RICAMBI

	GHIERA	PINZA
ID nr. DX	3523**001**	3519
ID nr. SX	3523**002**	-

Pinze elastiche di serraggio per mandrino centrico.
Collects for centric chuck.
Pinces élastique pour mandrin concentrique pour defonceuse.
Spannzange.
Pinzas para mandril concéntrico.

3518

d	ID nr.
6	3518**001**
6,35 (1/4")	3518**002**
7,95 (5/16")	3518**003**
8	3518**004**
9,5 (3,8")	3518**005**
10	3518**006**

d	ID nr.
11	3518**007**
12	3518**008**
12,7 (1/2")	3518**009**
13	3518**010**
14	3518**011**
16	3518**012**

Caratteristiche
Pinza elastica di media precisione di ricambio per ART. 3515.

Characteristics
Rechange collet of middle precision for ART. 3515.

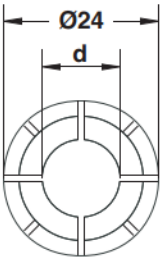

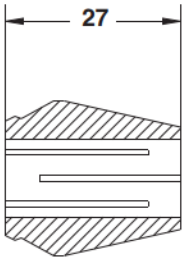

3528

Pinze elastiche di serraggio ER25.
Collects ER25.
Pinces élastique ER25.
Spannzange ER25.
Pinzas ER25.

d	ID nr.
4-3	3528**001**
5-4	3528**002**
6-5	3528**003**
7-6	3528**004**
8-7	3528**005**
9-8	3528**006**
10-9	3528**007**

d	ID nr.
11-10	3528**008**
12-11	3528**009**
13-12	3528**010**
14-13	3528**011**
15-14	3528**012**
16-15	3528**013**

Caratteristiche
Pinza elastica di media precisione.

Characteristics
Rechange collet of middle precision.

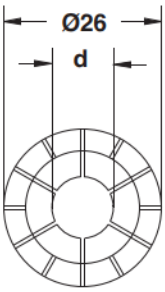

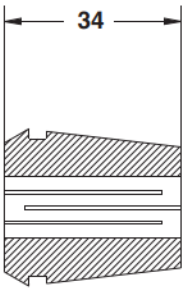

3519

Pinze elastiche di serraggio ER32.
Collects ER32.
Pinces élastique ER32.
Spannzange ER32.
Pinzas ER32

d	ID nr.
3-2	3519**001**
4-3	3519**002**
5-4	3519**003**
6-5	3519**004**
7-6	3519**005**
8-7	3519**006**
9-8	3519**007**
10-9	3519**008**
11-10	3519**009**

d	ID nr.
12-11	3519**010**
13-12	3519**011**
14-13	3519**012**
15-14	3519**013**
16-15	3519**014**
17-16	3519**015**
18-17	3519**016**
19-18	3519**017**
20-19	3519**018**

Caratteristiche
Pinza ad alta precisione di ricambio per ART. 3501-3503-3509-3512-3516.

Characteristics
Rechange collet of high precision for ART. 3501-3503-3509-3512-3516.

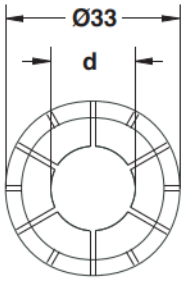

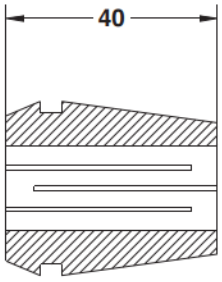

Pinze elastiche di serraggio ER40.
Collects ER40.
Pinces élastique ER40.
Spannzange ER40.
Pinzas ER40.

3520

d	ID nr.
4-3	3520**001**
6-5	3520**002**
8-7	3520**003**
10-9	3520**004**
12-11	3520**005**

d	ID nr.
14-13	3520**006**
16-15	3520**007**
18-17	3520**008**
20-19	3520**009**
25-24	3520**010**

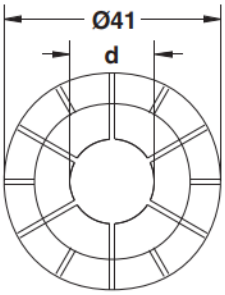

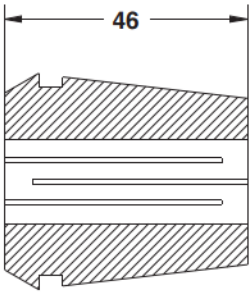

Caratteristiche
Pinza ad alta precisione di ricambio per ART. 3504-3510.

Characteristics
Rechange collet of high precision for ART. 3504-3510.

Pinze elastiche di serraggio GRS25.
Collects GRS25.
Pinces élastique GRS25.
Spannzange GRS25.
Pinzas GRS25.

3521

d	ID nr.
25	3521**001**

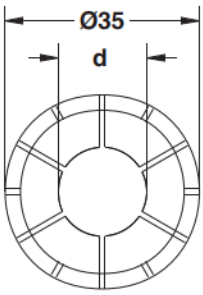

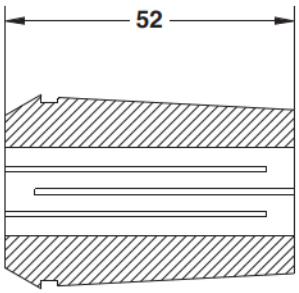

Caratteristiche
Pinza ad alta precisione di ricambio per ART. 3504.

Characteristics
Rechange collet of high precision for ART. 3504.

3534

Pinze elastiche di serraggio ETS32.
Collects ETS32.
Pinces élastique ETS32.
Spannzange ETS32.
Pinzas ETS32.

d	ID nr.
3-2	3534**001**
4-3	3534**002**
5-4	3534**003**
6-5	3534**004**
7-6	3534**005**
8-7	3534**006**
9-8	3534**007**
10-9	3534**008**
11-10	3534**009**

d	ID nr.
12-11	3534**010**
13-12	3534**011**
14-13	3534**012**
15-14	3534**013**
16-15	3534**014**
17-16	3534**015**
18-17	3534**016**
19-18	3534**017**
20-19	3534**018**

Caratteristiche
Pinza elastica ad alta precisione di ricambio per mandrino ETS.

Characteristics
Rechange collet of high precision for ETS chuck.

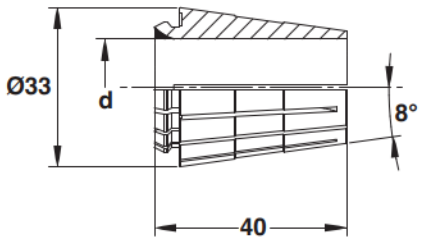

3535

Pinze elastiche di serraggio ETS40.
Collects ETS40.
Pinces élastique ETS40.
Spannzange ETS40.
Pinzas ETS40.

d	ID nr.
4-3	3535**001**
5-4	3535**002**
6-5	3535**003**
7-6	3535**004**
8-7	3535**005**
9-8	3535**006**
10-9	3535**007**
11-10	3535**008**
12-11	3535**009**
13-12	3535**010**
14-13	3535**011**
15-14	3535**012**

d	ID nr.
16-15	3535**013**
17-16	3535**014**
18-17	3535**015**
19-18	3535**016**
20-19	3535**017**
21-20	3535**018**
22-21	3535**019**
23-22	3535**020**
24-23	3535**021**
25-24	3535**022**
26-25	3535**023**

Caratteristiche
Pinza elastica ad alta precisione di ricambio per mandrino ETS.

Characteristics
Rechange collet of high precision for ETS chuck.

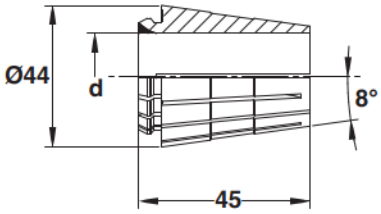

Ghiera per serraggio pinza elastica
Nuts for collets.
Écrons pour pinces.
Überwurfmutter für Spannzange.
Tuerca para pinzas.

3522

Att.	ID nr. DX	ID nr. SX
M30x1,5	3522**001**	3522**002**

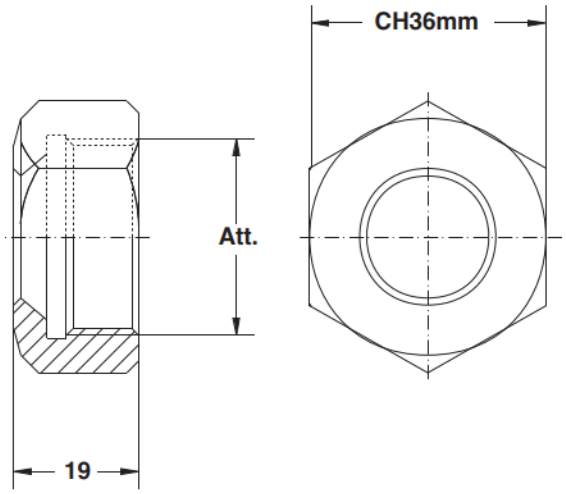

Caratteristiche
Ricambio per ART. 3515-7044.

Characteristics
Spare parts for ART. 3515-7044.

Ghiera per serraggio pinza ER32.
Nuts for collets ER32.
Écrons pour pinces ER32.
Überwurfmutter für Spannzange ER32.
Tuerca para pinzas ER32.

3523

Att.	ID nr. DX	ID nr. SX
M40x1,5	3523**001**	3523**002**

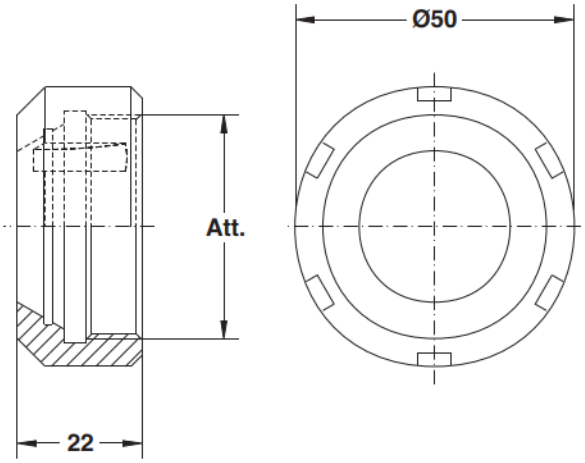

Caratteristiche
Ricambio per
ART. 3501-3503-3509-3512-3516-3529-3531.

Characteristics
Spare parts for
ART. 3501-3503-3509-3512-3516-3529-3531.

3536

Ghiera per serraggio pinza elastica ETS32.
Nuts for collets ETS32.
Écrons pour pinces ETS32.
Überwurfmutter für Spannzange ETS32.
Tuerca para pinzas ETS32.

Att.	ID nr. DX	ID nr. SX
M40x1,5	3536**001**	3536**002**

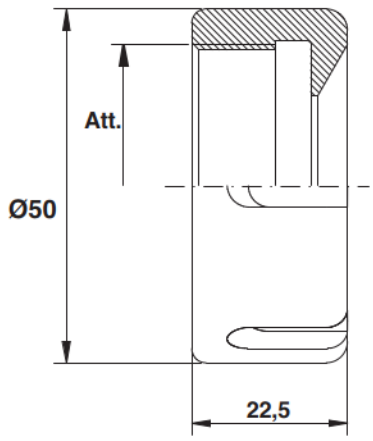

Caratteristiche
Ricambio per mandrini ETS.

Characteristics
Spare parts for chuck ETS.

3537

Ghiera a sfere per serraggio pinza ER32.
Ballpoints nut for collets ER32.
Écrons à billes pour pinces ER32.
Kugelsüberwfmutter für Spannzange ER32.
Tuerca con esferas internas para pinzas ER32.

Att.	ID nr. DX
M40x1,5	3537**001**

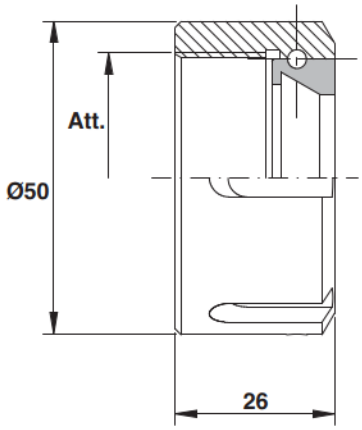

Caratteristiche
Ricambio per
ART. 3501-3503-3509-3512-3516-3529-3531.

Characteristics
Spare parts for
ART. 3501-3503-3509-3512-3516-3529-3531.

Ghiera per serraggio pinza ER40.
Nuts for collets ER40.
Écrons pour pinces ER40.
Überwurfmutter für Spannzange ER40.
Tuerca para pinzas ER40.

3524

Att.	ID nr. DX	ID nr. SX
M50x1,5	3524**001**	3524**002**

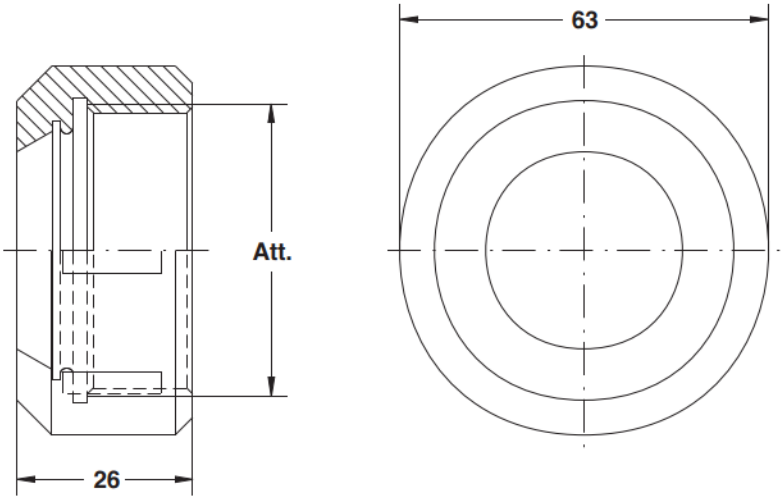

Caratteristiche
Ricambio per ART. 3504-3510-3530-3532.

Characteristics
Spare parts for ART. 3504-3510-3530-3532.

Ghiera per serraggio pinza GRS25.
Nuts for collets GRS25.
Écrons pour pinces GRS25.
Überwurfmutter für Spannzange GRS25.
Tuerca para pinzas GRS25.

3525

Att.	ID nr. DX
M48x2	3525**001**

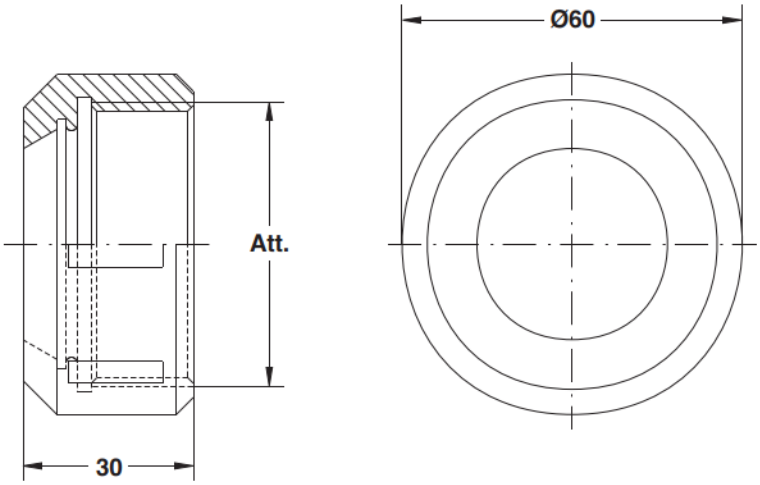

Caratteristiche
Ricambio per ART. 3502.

Characteristics
Spare parts for ART. 3502.

3538

Ghiera per serraggio pinza elastica ETS40.
Nuts for collets ETS40.
Écrons pour pinces ETS40.
Überwurfmutter für Spannzange ETS40.
Tuerca para pinzas ETS40.

Att.	ID nr. DX	ID nr. SX
M50x1,5	3538**001**	3538**002**

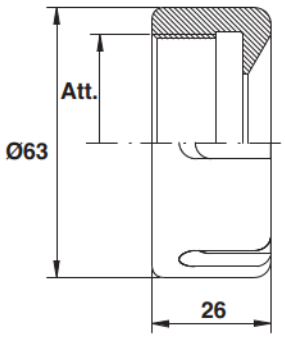

Caratteristiche
Ricambio per mandrini ETS.

Characteristics
Spare parts for chuck ETS.

3539

Ghiera a sfere per serraggio pinza ER40.
Ballpoints nut for collets ER40.
Écrons à billes pour pinces ER40.
Kugelsüberwfmutter für Spannzange ER40.
Tuerca con esferas internas para pinzas ER40.

Att.	ID nr. DX
M50x1,5	3539**001**

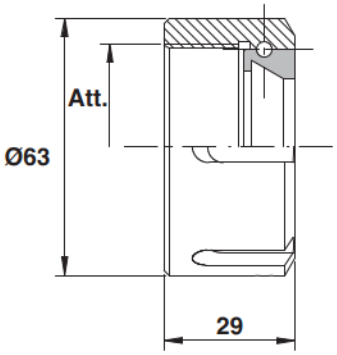

Caratteristiche
Ricambio per ART. 3504-3510-3530-3532.

Characteristics
Spare parts for ART. 3504-3510-3530-3532.

Dadi di fissaggio per pantografo.
Nuts for pantograph.
Écrons pour mandrin pour dèfonceuse.
Überwurfmutter für die Oberfräsmachine.
Tuercas para fresadoras.

3526

Att. MACCHINA	Att. UTENSILE	ID nr. DX	ID nr. SX
M33x3	Ø20x14FILx1"	3526**001**	3526**002**
M33x3	M30x1,5	3526**003**	3526**004**

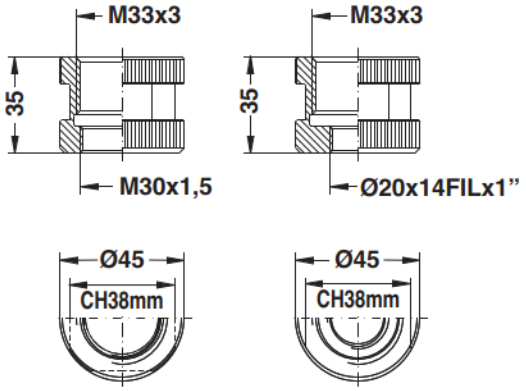

Caratteristiche
Dado di fissaggio utensile su macchina.

Characteristics
Nuts for centric chucks on machine.

Att. MACCHINA	Att. UTENSILE	ID nr. DX	ID nr. SX
1-1/8"W	Ø20x14FILx1"	3526**011**	-
1-1/8"W	M30x1,5	3526**013**	3526**014**

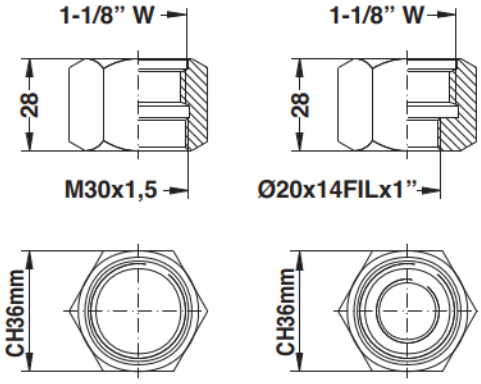

Caratteristiche
Dado di fissaggio utensile su macchina.

Characteristics
Nuts for centric chucks on machine.

Att. MACCHINA	Att. UTENSILE	ID nr.
M33x3"DX"	M30x1,5"SX"	3526**021**

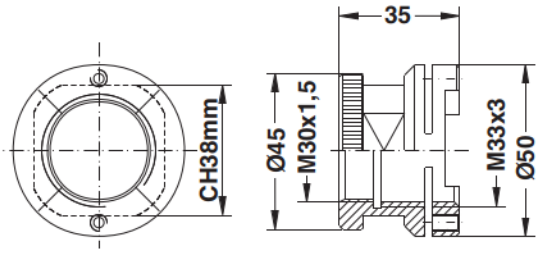

Caratteristiche
Dado di fissaggio utensile su macchina.

Characteristics
Nuts for centric chucks on machine.

3527

Tiranti per mandrini ISO.
Terminal pin for chuck ISO.
Tirant pour mandrin ISO.
Spannstange für Spannfutter ISO.
Tirantes para mandriles ISO.

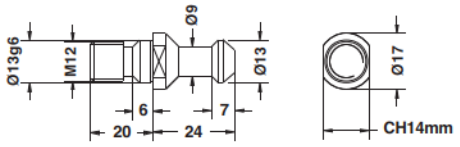

Att. MACCHINA	TIPO	ID nr.
Masterwood (motori G.C.) Alberti	A	3527**001**

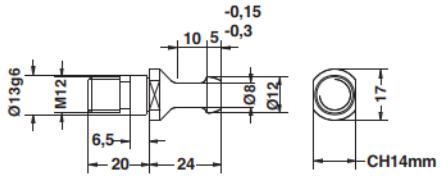

Att. MACCHINA	TIPO	ID nr.
Masterwood (motori HSD) Biesse	B	3527**002**

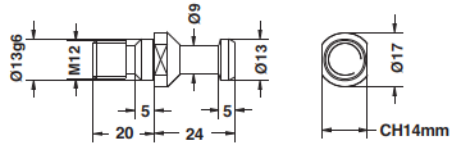

Att. MACCHINA	TIPO	ID nr.
Busellato - Bulleri IMA - Cosmec - ESSETEAM	C	3527**003**

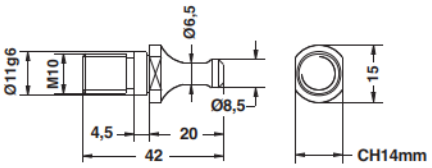

Att. MACCHINA	TIPO	ID nr.
Morbidelli - SCM	D	3527**004**

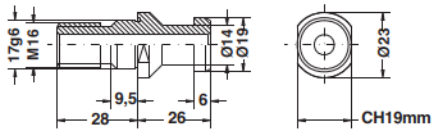

Att. MACCHINA	TIPO	ID nr.
Bulleri	E	3527**005**

Smontaconi a rulli universale.
Clamping device with roller bearing.
Support d'assemblage a rouleaux.
Montage-hilfe mit rollen.
Desarmaconos universal a rodillos.

3542

D	H	BASE	ID nr.
63	160	100	3542**001**

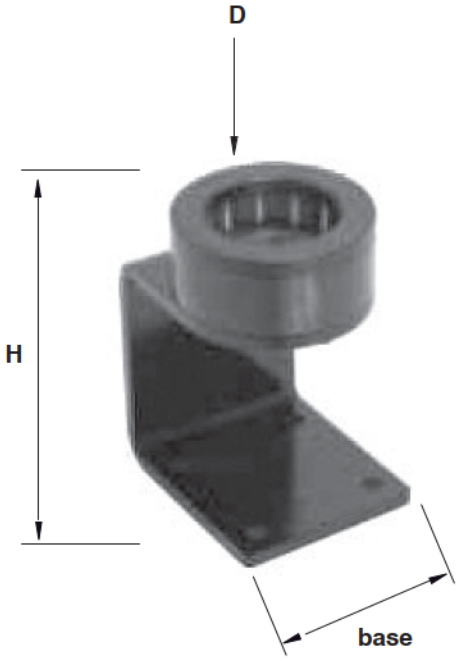

Caratteristiche
Smontaconi a rulli universale 90 SK40.
Adatto per: BT 40 - HSK 63 - DIN 2080 40
DIN 69871 40.

Characteristics
Clamping device with roller bearing SK40 FL.63.
Suitable for: BT 40 - HSK 63 - DIN 2080 40 DIN 69871 40.

Mandrini per punte componibili.
Reducing chucks for dowel drills.
Mandrins pour meches à tourillons.
Reduzierfutter für Kombi-Dübelbohrere.
Mandriles para brocas componibles.

4024

d	D	ID nr. DX	ID nr. SX
10	19,5	4024**001**	4024**002**
Vite di fissaggio M6x6	-	9546**024**	
Chiave esagonale 3mm	-	9548**003**	

Attacco per macchine: Morbidelli, Biesse, Reimall, Weeke, Masterwood, Vitap (nuova esecuzione)
Shank for machines: Morbidelli, Biesse, Reimall, Weeke, Masterwood, Vitap (new execution)

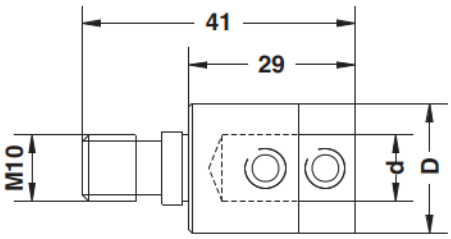

Mandrini per punte componibili.
Reducing chucks for dowel drills.
Mandrins pour meches à tourillons.
Reduzierfutter für Kombi-Dübelbohrere.
Mandriles para brocas componibles.

4025

d	D	ID nr. DX	ID nr. SX
10	19,5	4025**001**	4025**002**
Vite di fissaggio M6x6	-	9546**024**	
Chiave esagonale 3mm	-	9548**003**	

Attacco per macchine: Morbidelli, Masterwood, Nottemeyer (nuova esecuzione)
Shank for machines: Morbidelli, Masterwood, Nottemeyer (new execution)

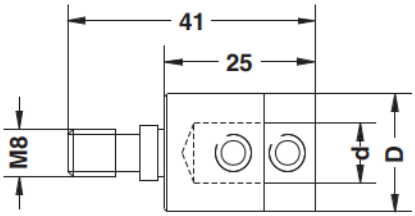

4026

Mandrini per punte componibili.
Reducing chucks for dowel drills.
Mandrins pour meches à tourillons.
Reduzierfutter für Kombi-Dübelbohrere.
Mandriles para brocas componibles.

d	D	ID nr. DX	ID nr. SX
10	19,5	4026**001**	4026**002**
Vite di fissaggio M6x6	-	9546**024**	
Chiave esagonale 3mm	-	9548**003**	

Attacco per macchine: Ayen, Torwegge, Holzma, Mayer, Knoevenagel
Shank for machines: Ayen, Torwegge, Holzma, Mayer, Knoevenagel

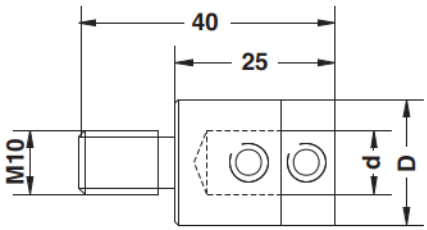

4027

Mandrini per punte componibili.
Reducing chucks for dowel drills.
Mandrins pour meches à tourillons.
Reduzierfutter für Kombi-Dübelbohrere.
Mandriles para brocas componibles.

d	D	ID nr. DX	ID nr. SX
10	19,5	4027**001**	4027**002**
Vite di fissaggio M6x6	-	9546**024**	
Chiave esagonale 3mm	-	9548**003**	

Attacco per macchine: Nottemeyer (precedente esecuzione)
Shank for machines: Nottemeyer (old execution)

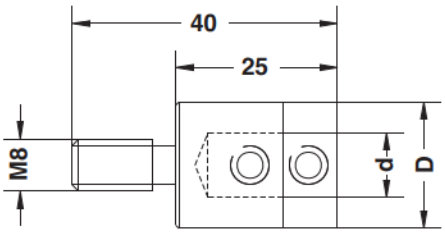

Mandrini per punte componibili.
Reducing chucks for dowel drills.
Mandrins pour meches à tourillons.
Reduzierfutter für Kombi-Dübelbohrere.
Mandriles para brocas componibles.

4028

d	D	ID nr. DX	ID nr. SX
10	19,5	4028**001**	4028**002**
Vite di fissaggio M6x6	-	9546**024**	
Chiave esagonale 3mm	-	9548**003**	

Attacco per macchine: Vitap, Ompec, Balestrini, Busellato (precedente esecuzione)
Shank for machines: Vitap, Ompec, Balestrini, Busellato (old execution)

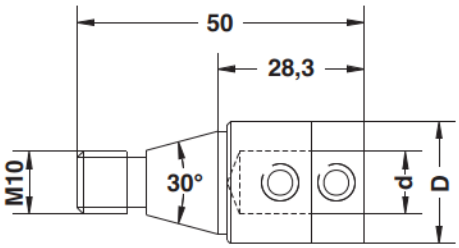

Mandrini per punte componibili.
Reducing chucks for dowel drills.
Mandrins pour meches à tourillons.
Reduzierfutter für Kombi-Dübelbohrere.
Mandriles para brocas componibles.

4029

d	D	ID nr. DX	ID nr. SX
10	19,5	4029**001**	4029**002**
Vite di fissaggio M6x6	-	9546**024**	
Chiave esagonale 3mm	-	9548**003**	

Attacco per macchine: Bilek, Balestrini
Shank for machines: Bilek, Balestrini

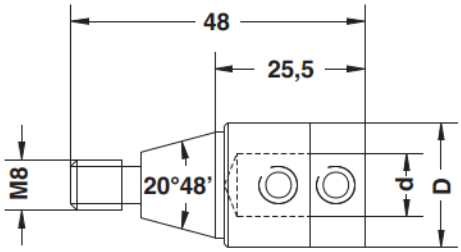

4057

Adattatori "ATTACCO RAPIDO" per macchine con ATTACCO A VITE.
Adapter "QUICK SHANK" for machines with SHANK ON SCREW.
Adapteur "ATTAQUE RAPIDE" pour machines avec ATTAQUE À VIS.
Anpassuingsgerät "SCHNELL VERBINDUNG" für Maschine mit VERBINDUNG SCHRAUBE.
Ajuste "MANGO RÁPIDO" para máquinas con MANGO A TORNILLO.

Per macchine/For machines: AYEN, HOLZMA

B	ID nr. DX	ID nr. SX
22,5	4057**001**	4057**002**

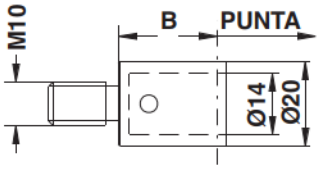

Per macchine/For machines: MORBIDELLI, BIESSE, WEEKE, BUSELLATO, TORWEGGE

B	ID nr. DX	ID nr. SX
22,5	4057**003**	4057**004**

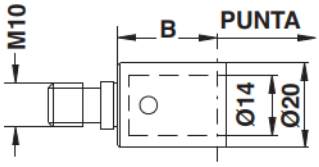

Per macchine/For machines: VITAP, ALBERTI

B	ID nr. DX	ID nr. SX
22,5	4057**005**	4057**006**

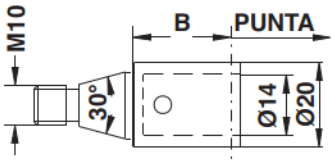

Per macchine/For machines: NOTTEMEYER

B	ID nr. DX	ID nr. SX
22,5	4057**007**	4057**008**

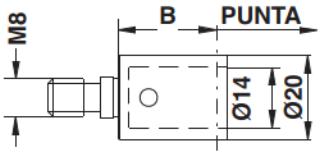

Caratteristiche
Set di adattatori "ATTACCO RAPIDO" da applicare su macchine tradizionali, sostituendo il tradizionale mandrino portapunta con l'adattatore non si avranno più lunghi tempi morti dovuti alla sostituzione delle punte.
Si otterrà un notevole aumento della produttività.

Characteristics
Set of adapters "QUICK SHANK" to set on traditional machines, in changing the standard reducing chucks into the adapter, the long times for the change of drills, will dissapear.
This will increase considerably the productivity.

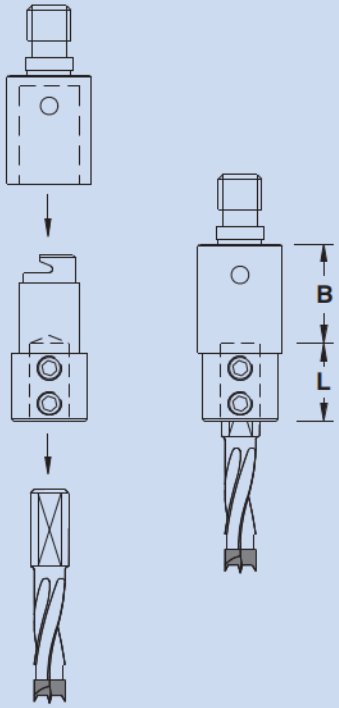

PORTA PUNTA/CARRYING DRILL

F	D	L	ID nr.
10	18	17,5	4057**011**

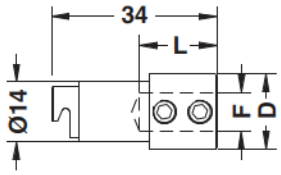

Mandrini per punte componibili per "ATTACCO RAPIDO" BIESSE.
Reducing chucks for dowel drills with BIESSE "QUICK SHANK".
Mandrins pour meches à tourillons avec "ATTAQUE RAPIDE" BIESSE.
Reduzierfutter für Kombi-Dübelbohrere mit BIESSE "VERBINDUNGSSTÜCK".
Mandril para brocas componibles con "MANGO RÁPIDO" tipo BIESSE.

4030

d	D	ID nr.
10	20	4030**001**
Vite di fissaggio M6x6	-	9546**024**
Chiave esagonale 3mm	-	9548**003**

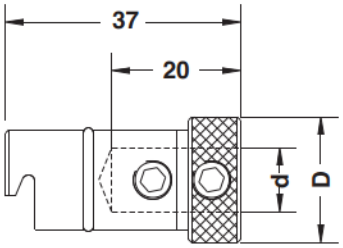

Mandrini per punte componibili per "ATTACCO RAPIDO" MASTERWOOD, MAGGI, GRIGGIO.
Reducing chucks for dowel drills with MASTERWOOD, MAGGI, GRIGGIO "QUICK SHANK".
Mandrins pour meches à tourillons avec "ATTAQUE RAPIDE" MASTERWOOD, MAGGI, GRIGGIO.
Reduzierfutter für Kombi-Dübelbohrere mit MASTERWOOD, MAGGI, GRIGGIO "VERBINDUNGSSTÜCK".
Mandril para brocas componibles con "MANGO RÁPIDO" tipo MASTERWOOD, MAGGI, GRIGGIO.

4058

d	D	ID nr.
10	20	4058**001**
Vite di fissaggio M6x6	-	9546**024**
Chiave esagonale 3mm	-	9548**003**

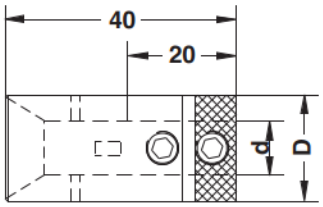

Mandrini per punte componibili per "ATTACCO RAPIDO" VITAP.
Reducing chucks for dowel drills with VITAP "QUICK SHANK".
Mandrins pour meches à tourillons avec "ATTAQUE RAPIDE" VITAP.
Reduzierfutter für Kombi-Dübelbohrere mit VITAP "VERBINDUNGSSTÜCK".
Mandril para brocas componibles con "MANGO RÁPIDO" tipo VITAP.

4062

d	D	ID nr.
10	18	4062**001**
Vite di fissaggio M6x6	-	9546**024**
Chiave esagonale 3mm	-	9548**003**

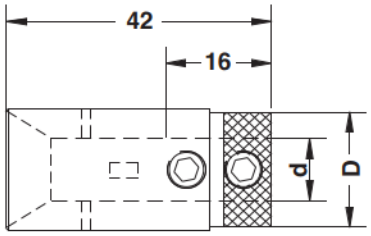

4031

Mandrini per punte componibili per "ATTACCO RAPIDO" MORBIDELLI.
Reducing chucks for dowel drills with MORBIDELLI "QUICK SHANK".
Mandrins pour meches à tourillons avec "ATTAQUE RAPIDE" MORBIDELLI.
Reduzierfutter für Kombi-Dübelbohrere mit MORBIDELLI "VERBINDUNGSSTÜCK".
Mandril para brocas componibles con "MANGO RÁPIDO" tipo MORBIDELLI.

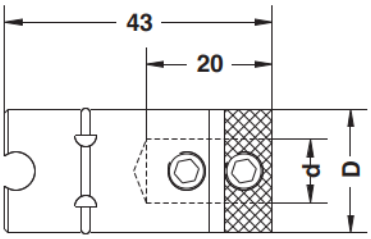

d	D	ID nr.
10	20	4031**001**
Vite di fissaggio M6x6	-	9546**024**
Chiave esagonale 3mm	-	9548**003**

4067

Mandrini porta-punte per cambio rapido per macchine MORBIDELLI
Drill holder for rapid change for MORBIDELLI machines.
Mandrins porte-mèche avec "ATTAQUE RAPIDE" pour MORBIDELLI machines.
Reduziermutter für Dübelbohrere mit MORBIDELLI "VERBINDUNGSSTÜCK".
Mandril para brocas con "MANGO RÁPIDO" tipo MORBIDELLI.

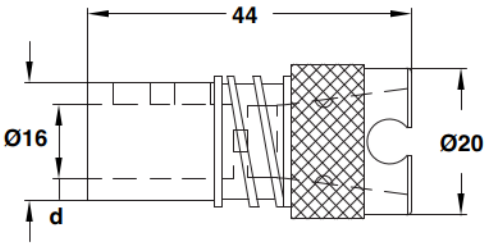

d	D	ID nr.
10	16	4067**001**
Vite di fissaggio M5x5	-	9546**030**
Chiave esagonale 2,5 mm	-	9548**011**

Art. fornito con molla di estrazione
Item supplied with spring extraction

4068

Adattatore per mandrini porta punta per cambio rapido per macchine MORBIDELLI.
Adapter for drill holder for rapid change for MORBIDELLI machines.
Adapteur pour mandrins porte-mèche avec "ATTAQUE RAPIDE" pour MORBIDELLI machines.
Reduziermutter für Dübelbohrere mit MORBIDELLI "VERBINDUNGSSTÜCK".
Ajuste para mandril para brocas con "MANGO RÁPIDO" tipo MORBIDELLI.

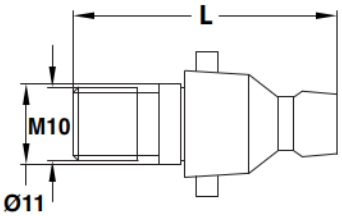

L	ID nr. DX	ID nr. SX
41	4068**001**	4068**002**

BSP srl
Str. della Fornace Vecchia
61122 Pesaro
Italy

Tel: +39 0721 402093/400665
Fax: + 39 0721 26627
www.bsppesaro.com
info@bsppesaro.com